17 DOF | Gyro Sensor (Option) | Bluetooth | 2600mA Li-ion | 20Application matels

DST Robot



HOVIS F Assembly Manual

HOVIS F

组装手册

www.dstrobot.com

PART LIST

	产品名称	数量
1	DRS-0101	17ea
2	MPSU mainboard	1ea
3	Battery Li-ion 2600mAh 7.4V	1ea
4	USB to serial converter	1ea
5	USB to serial cable	1ea
6	Adapter AC 220V	1ea
7	Bluetooth module	1ea
8	HF_B07 bracket (body T cover)	2pcs
9	HF_B08 bracket (body F cover)	1pcs
10	HF_B09 bracket (body B cover)	1pcs
11	HF_B10 bracket (head)	1pcs
12	HF_B12 bracket (foot joint1)	4pcs
13	HF_B13 bracket (arm joint)	2pcs
14	HF_B14 bracket (foot link)	2pcs
15	HF_B15 bracket (foot joint 2)	2pcs
16	HF_B16 bracket (foot joint 3)	2pcs
17	HF_B17 bracket (arm joint)	2pcs
18	HF_B18 bracket (ankle joint)	1pcs
19	HF_B19 bracket (hand)	2pcs
20	HF_B20 bracket (center cover)	1pcs
21	HF_B21 bracket (batt cover)	1pcs
22	PHM 2x4 Machine screw	30pcs
23	PHM 2x6 Machine screw	20pcs
24	PHM 2x8 Machine screw	68pcs
25	PHT 2x6 Tapping screw	125pcs
26	BHT 2.6x8 Tapping screw	17pcs
27	PHM 3x8 Machine screw	14pcs
28	BHM 2x5 Machine screw	4pcs
29	Harness 75mm	4ea
30	Harness 100mm	7ea
31	Harness 130mm	2ea
32	Harness 200 mm	4ea
33	Idle Horn, Idle Horn inner	14ea
34	Wheel Horn	17pcs

1. HOVIS-F

使用在 HOVIS-F 的 DRS-0101 伺服电机各自都带有专用ID，请确认电机ID后再组装。

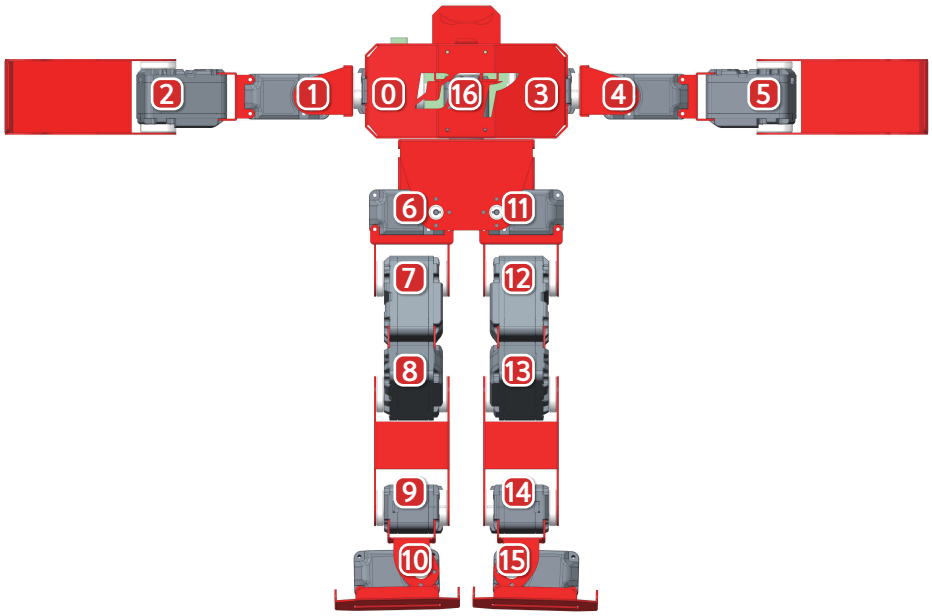

※ HOVIS-F 基本姿势

如右图所见，把伺服电机的凹陷部对准组装起来后机器人的基本姿势将呈现为下图方式。
与下图不一致时机器人将无法正常行动。

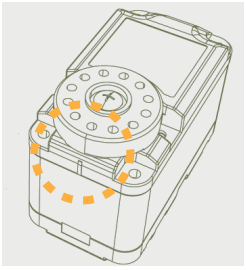

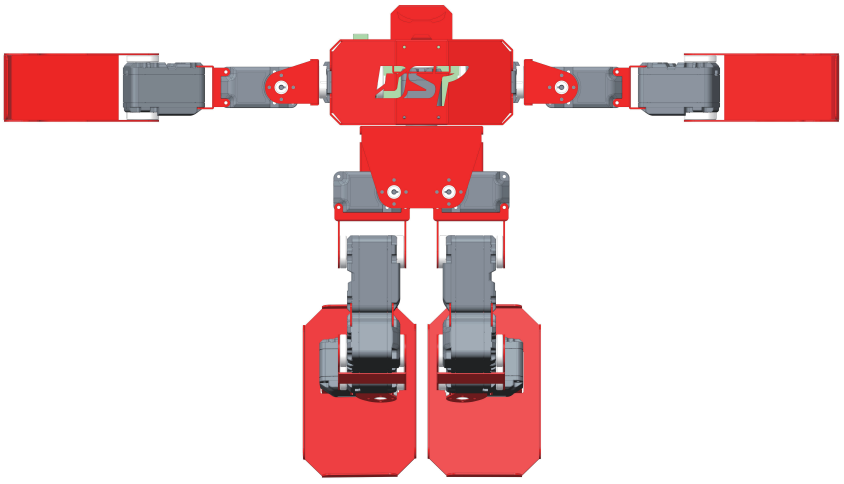

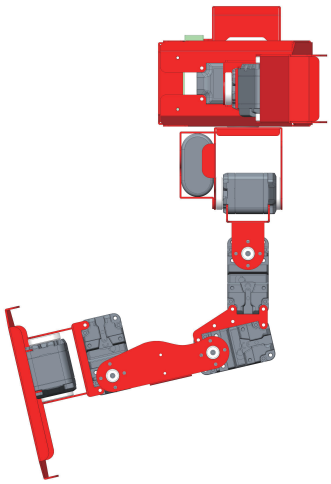

2. 组装 HOVIS-F 身躯

Part 1 使用2个 2x8M screw 把 Servo ID 0，3 固定在 HF_B07 bracket 上 。Harness 200mm 和 100mm 各自与伺服电机连接。

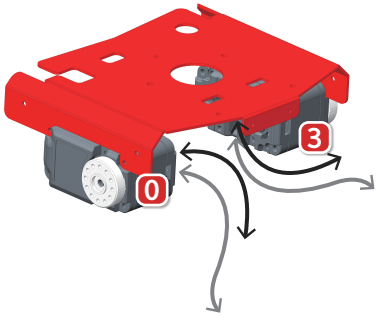

Part 2 使用4个 2x8M screw 把 Servo ID 16 固定在 HF_B20 bracket 上 。Harness 100mm 与伺服电机连接。

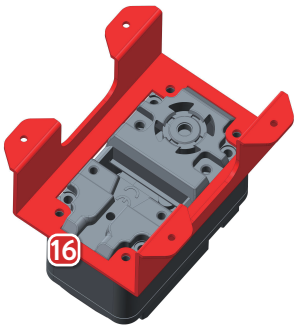

Part 3 使用4个 2x6M screw 把 HF_B07 bracket 固定在 2Part 上 。

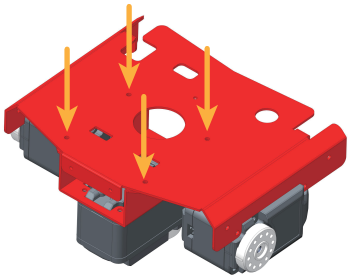

Part 4 用4个 2x8M screw 把 HF_B07 bracket 固定在 3Part 上。

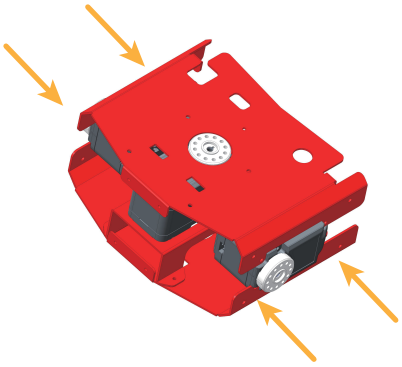

Part 5 用1个 2x6M screw 把 HF_B10 bracket 固定在 4Part 上 。

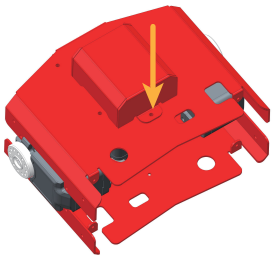

Part 6 用4个 2x8M screw 把 Servo ID 16 固定在 HF_B20 bracket 上。

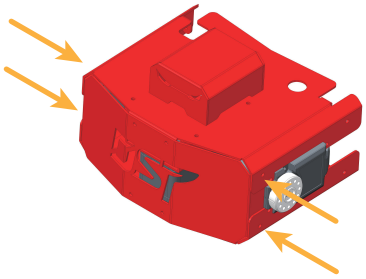

3. 组装 HOVIS-F 右臂

Part 1 用8个 2x6T screw 把 Servo ID 2 固定在 HF_B19 bracket 上。

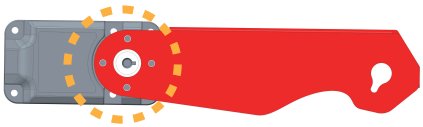

Part 2 用4个 2x8M screw 把 HF_B13 bracket 固定在 Part 1上 。

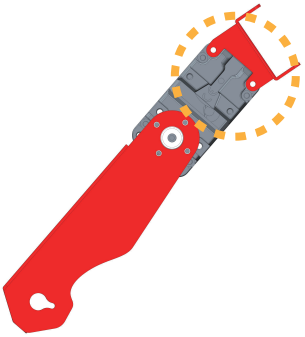

Part 3 用4个 2x8M screw 把 Servo ID 1 固定在 Part 2 上。
把 Harness 75mm 与伺服电机连接。

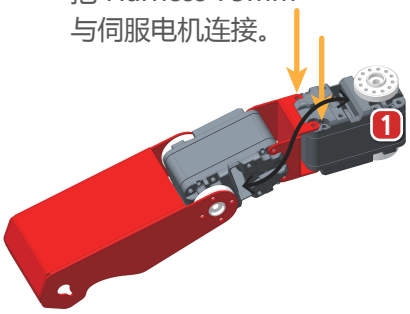

4. 组装 HOVIS-F 左臂

Part 1 用8个2x6T screw 把 Servo ID5 固定在HF_B19 bracket上。

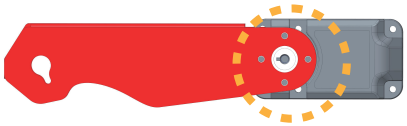

Part 2 用4个2x8M screw 把 HF_B13 bracket 固定在 Part 1上。

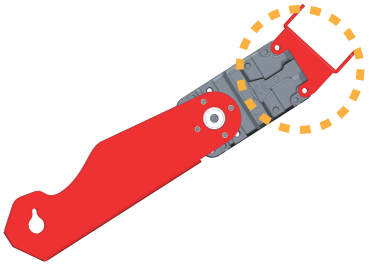

Part 3 用4个2x8M screw 把 Servo ID 4 固定在 Part 2上。
把 Harness 75mm 与伺服电机连接。

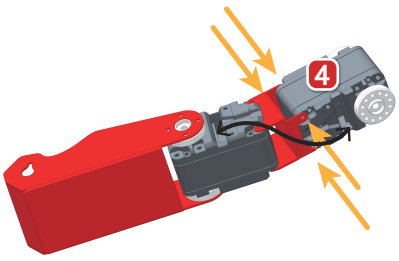

5. 组装 HOVIS-F 右腿

Part 1 用4个 2x8M screw 把 Servo ID 10 固定在 HF_B05 bracket 上 。

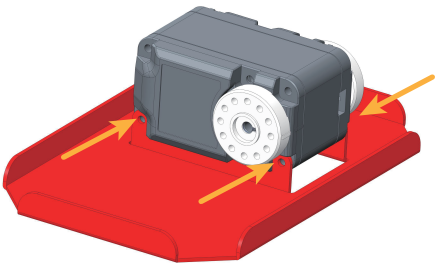

Part 2 用8个 2x6T screw 把 HF_B16 bracket 固定在 Part 1 上。

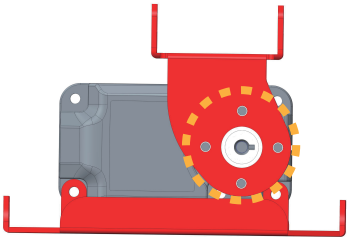

Part 3 用4个 2x8M screw 把 Servo ID 9 固定在 Part 2 上。
把 Harness 100mm 与伺服电机连接。

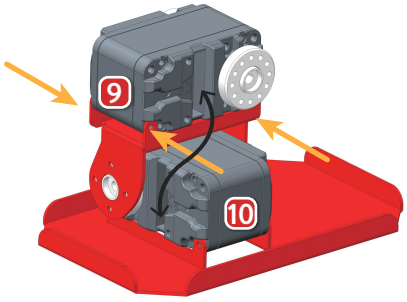

Part 4 用8个 2x6T screw 把 HF_B14 bracket 固定在 Part 3 上。

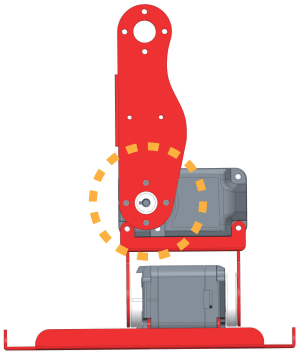

Part 5 用4个 2x8M screw 把 HF_B12 bracket x2 固定在 Servo ID 8 上。



Part 6 用4个 2x8M screw 把 Servo ID 7 固定在 part 5 上。

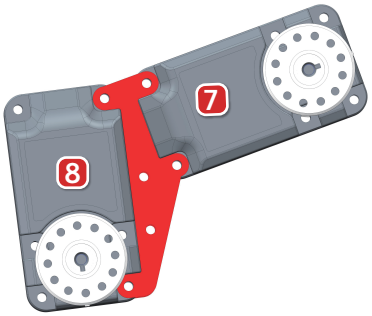

Part 7 用8个 2x6T screw 把 Part 6 固定在 part 4 上

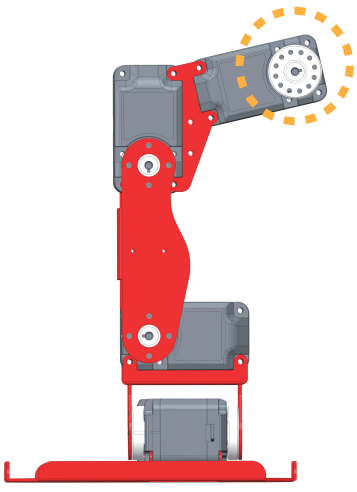

Part 8 用4个 2x8M screw 把 Servo ID 6 固定在 HF_B15 bracket 上。

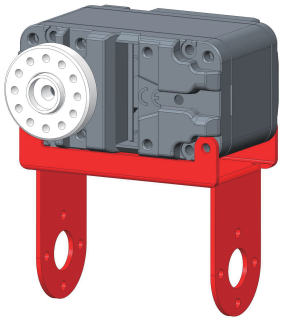

Part 9 用8个 2x6T screw 把 Part 1 固定在 part 7上。
把 Harness 按下图方式连接到各伺服电机上。

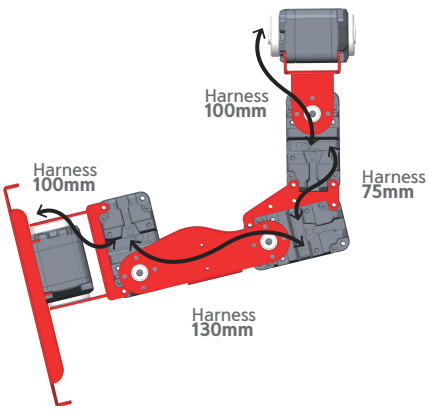

6. 组装 HOVIS-F 左腿

Part 1 用4个 2x8M screw 把 Servo ID 15 固定在 HF_B05 bracket 上。

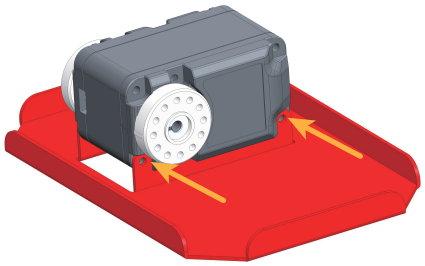

Part 2 用8个 2x6T screw 把 HF_B16 bracket 固定在 Part 1 上。

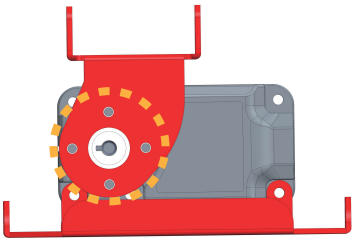

Part 3 用4个 2x8M screw 把 Servo ID 14 固定在 Part 2 上。

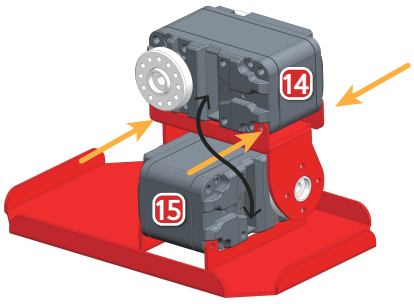

Part 4 用8个 2x6T screw 把 HF_B14 bracket 固定在 Part 3 上。

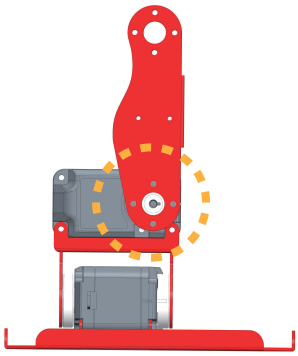

Part 5 用4个 2x8M screw 把 HF_B12 bracket x2 固定在 Servo ID 13 上。



Part 6 用4个 2x8M screw 把 Servo ID 12 固定在 part 5 上。

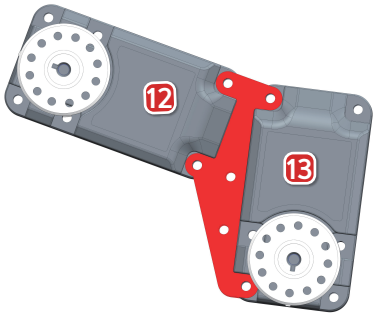

Part 7 用8个 2x6T screw 把 Part 6 固定在 part 4 上。

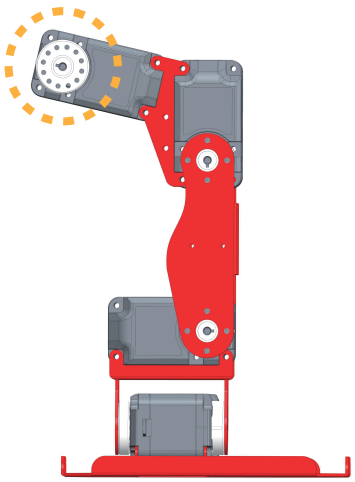

Part 8 用4个 2x8M screw 把 Servo ID 11 固定在 HF_B15 bracket 上。

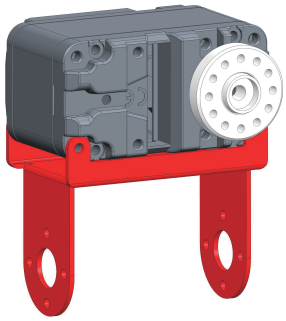

Part 9 用8个 2x6T screw 把 Part 1 固定在 part 7 上。
把 Harness 按下图方式与各伺服电机连接。

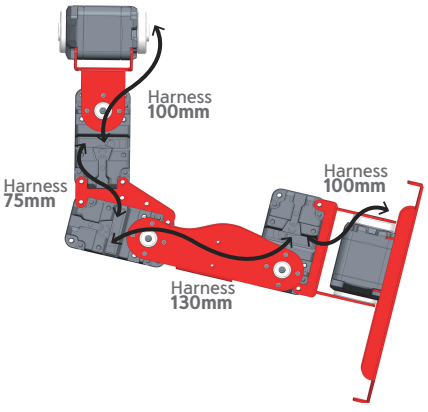

7. 整体组装 HOVIS-F

Part 1 用 2x6T screw 把 HF_B17 bracket 固定在 body part 上。

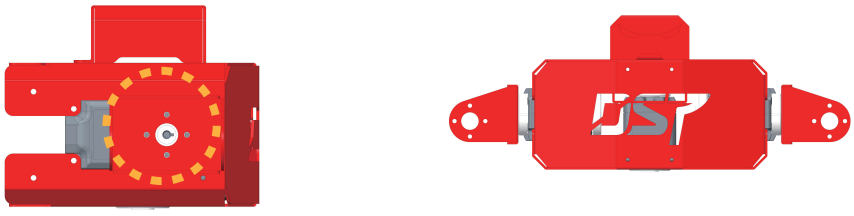

Part 2 用 2x6T screw 把 HF_B18 bracket 固定在 body part 上。

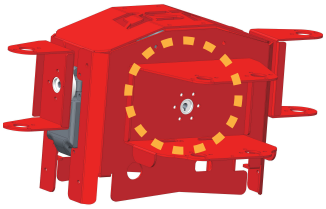

Part 3 用 2x6T screw 按下图方式固定 Arm L, R Foot L, R。

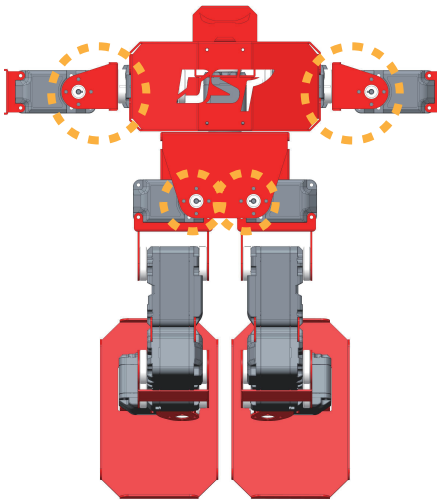

Part 4 按下图方式把 Harness 固定 Foot L,R Harness 200mm 固定在下方两侧主板上。

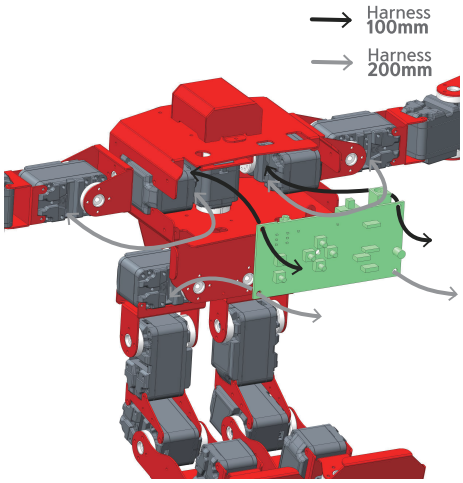

Part 5 用 BHM 2x5 Screw 把 MPSU 主板4部分固定在 top body 上。

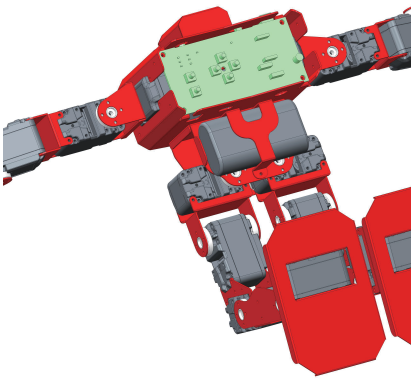

Part 5 用 2x6M screw 把 HF_B09 bracket 固定在 Body part 上。

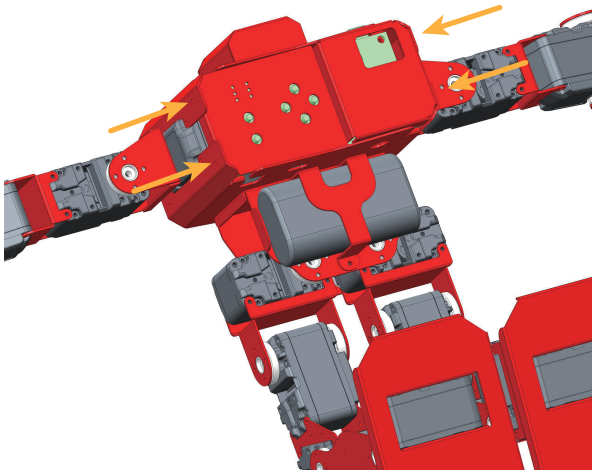

Part 6 用 2x6M screw 把 HF_B17 bracket 固定在 body part 上。

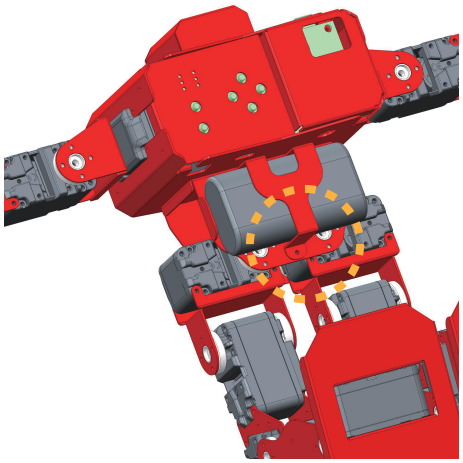

DST Robot Co., Ltd. www.dstrobot.com
Headquarter : 27, 6 Gil, 4 Sandan, Jiksan-eup, Seobuk-gu, Cheonan-city, Chungcheongnam-do 331-814, Korea,
TEL : +82-41-590-1700, FAX : +82-41-590-1701
Buchen office : 11th Floor, Bucheon Techno Park 401, Yakdae-dong, Wonmi-gu, Bucheon-city, Gyunggi-do 420-734, Korea
TEL : +82-32-329-5551(ext.199), FAX : +82-32-329-5569, E-MAIL : robotsales@dstrobot.com